INOTEC

STW WIRELESS SYSTEM

Intelligentes Management von bis zu 1'040 Einzelbatterieleuchten pro zentraler Steuereinheit

STW WIRELESS CONTROLLER

Mit dem smarten STW Wireless Controller bereit für die Zukunft! Mit nur wenigen Fingerbewegungen haben Sie die volle Kontrolle über Ihre Notbeleuchtung - Dank dem neuen drahtlosen Überwachungs-system für Einzelbatterieleuchten .

EIGENSCHAFTEN

- Zwei verschiedene Controller Grössen für jedes Bedürfnis (STW Wireless Controller für die Überwachung von bis zu 1'040 Leuchten und STW Wireless Controller Mini für die Überwachung von bis zu 390 Leuchten)
- Multitouch-Tablet-Bildschirm
- Ethernet-, Wifi- oder Bluetooth-Konnektivität
- Anschlussmöglichkeit von bis zu 1.040 Leuchten (kabelgebunden und kabellos) einteilbar in 8 Zonen
- Client-Server-Architektur (Webserver)
- Standalone-Betriebsmodus
- Interner Hub enthalten. RF868 Mhz, Schmalband 6 Kanäle bei 256 Kbps
- Gebäude-Installationszeichnungen können eingebunden werden
- Mehrere Testprogrammierungen eingerichtet
- Verschiedene Betriebsarten konfigurierbar (pro Leuchten, Zonen oder ganze Installation)
- Responsives Design und Multi-Interface-Visualisierung (Tablets, Handys, Laptops, PCs)
- Fernsteuerung ohne zusätzliches Modul (Ethernet-Anschluss)
- Automatische Updates (Zeichnungen, Datenbank, Firmware, etc.) über Ethernet-Verbindung oder USB.
- Export von Prüfergebnissen, Ereignissen und Protokollberichten (Excel)
- Drei-Stufen-Zugriffschutz
- Fehlerlistenbericht per E-Mail
- Mehrere verfügbare Sprachen
- Erweiterte Konfigurationsoptionen (Wartungsdatum, digitale Eingangs- und Ausgangskonfiguration, Hub-Konfiguration, usw.)

KONNEKTIVITÄT

- 4 digitale Ausgänge (Weiterleitung von Statusinformationen an andere Systeme)
- 4 digitale Eingänge: Abrufen von Informationen von anderen Systemen (Brand Brandmeldeanlage, Rauchmelder, etc.)
- Möglichkeit der Kommunikation mit BMS, falls gewünscht:
  - Bacnet (wird auf Anfrage entwickelt)
  - KNX über ein Gateway (wird auf Anfrage entwickelt)
- **Standalone Work Operation Mode:** Die Zeichnungen sind in der Steuereinheit enthalten und können jederzeit visualisiert werden (Statusanzeige und Operationen)

STW WIRELESS WEB MANAGEMENT

- Das STW Wireless-Überwachungssystem nutzt eine 868 Mhz-Band Radiofrequenz für die Verwaltung von bis zu 1'040 STW Einzelbatterie-Notleuchten
- Es können bis zu 8 unabhängige Zonen für die Gruppierung der Leuchten in Bereiche (Zonen) gebildet werden
- Mit dieser RF-Technologie kann es den Status der Leuchten überprüfen und die entsprechenden Funktions- und Autonomietests durchführen
- Mehrere Leuchten sind miteinander verbunden und bilden so ein perfektes Kommunikationsnetz um eine ständige Kommunikation mit dem Controller zu gewährleisten
- Der Wireless Signal Concentrator CTE kontrolliert das Netz und sammelt die Informationen, die er an die Steuereinheit weiterleitet

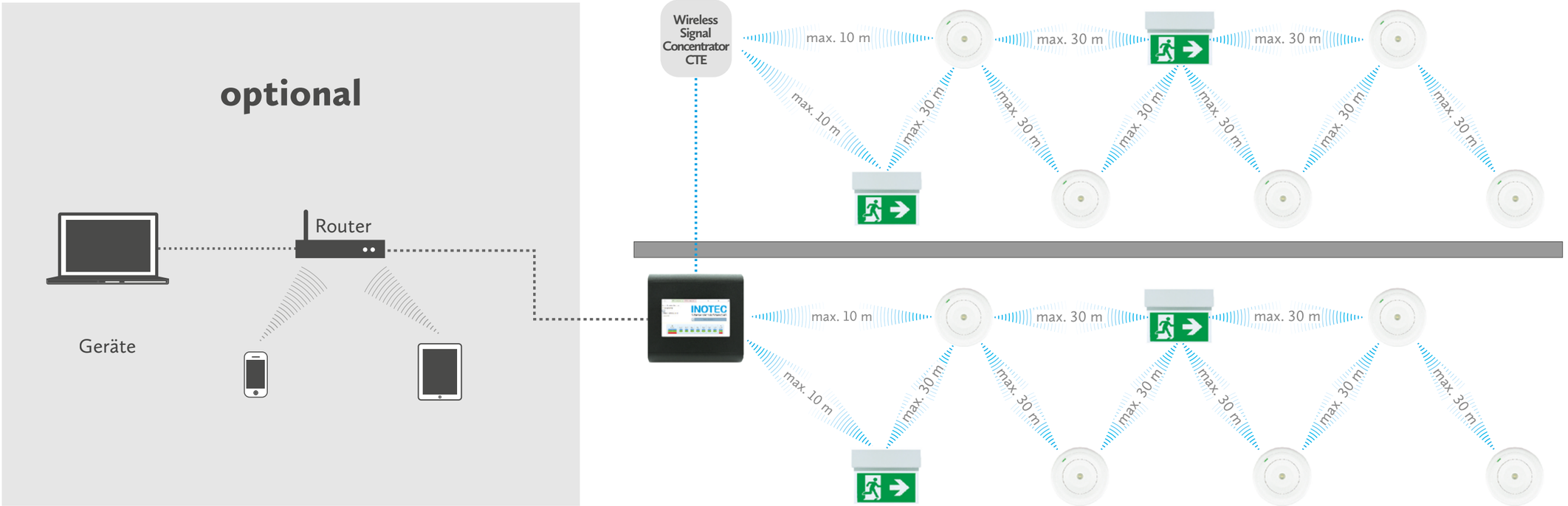

WARUM EINE LÖSUNG MIT STW?

- Das Inotec STW Wireless Überwachungssystem kann mit niedrigen Installationskosten umgesetzt werden (Kommunikationsleitung von Leuchte zu Leuchte entfällt)
- Spart eine Menge Geld für mittlere und grosse Installationen und kann bei schwierigen Renovierungsprojekten eine einfache Lösung bieten
- Der Konzentrator steuert 130 Leuchten in 6 verfügbaren Frequenzen
- Der Inotec STW Controller kann bis zu 8 Konzentratoren (CTE) mit je 130 Leuchten verwalten und steuern. Das bedeutet sie können pro STW Controller bis zu 1'040 Leuchten anbinden.
- Inotec STW Controller kann drahtgebundene und drahtlose Technologien in der gleichen Lösung kombinieren

VORTEILE

- Kein Konzentrator für kleine Installationen: der neue STW Controller verfügt über einen internen CTE Konzentrator
- Kann 300 Leuchten mit einer Frequenz verwalten
- Einfaches Hinzufügen, Entfernen und Neuinstallieren von Leuchten
- Besseres und robusteres Kommunikationsprotokoll > Bessere Vernetzung
- Vorbereitet auf "BIG DATA-Analyse" ERA

TECHNISCHE INFORMATIONEN

- Im Falle eines Kommunikationsunterbruch von der Leuchte zum Überwachungssystem, verhalten sich die STW Wireless Einzel-batterieleuchten wie autarke Standard-Einzelbatterieleuchten. D.h. Die Funktions- und Dauertests führt die Leuchte selbstständig durch. Damit ist die Sicherheit in jeder Situation gegeben.
- STW-Leuchten sind bereits bei Auslieferung mit einer Seriennummer versehen, sie müssen nicht adressiert werden. Jede Leuchte besitzt zusätzlich einen Aufkleber mit der individuellen Adresse, welche bei der Installation auf den Gebäudeplan aufgeklebt werden kann, um den Standort der Leuchte für den Unterhalt zu markieren.
- Das STW -System hat mehrere Frequenzkanäle welche genutzt werden können.
- Ein CTE Signal-Konzentrator kann bis zu 130 Leuchten verwalten und bei maximal 8 CTE Signal-Konzentratoren ergibt das 1'040 Leuchten einsetzbar pro Zentrale.
- Abstand zwischen Leuchte - Leuchte: < 30 m max.
- Abstand zwischen Konzentrator und erster Leuchte: < 10 m max.
- Maximale Kabeldistanz von Zentrale zu Konzentrator: < 1'200 m max. (2-adrige, verdrillte und abgeschirmte Kabel 0,5 mm Ø

STW WIRELESS CONTROLLER

Technische Daten

Bezeichnung	**STW Wireless Controller / Überwachungssystem (8 Zonen)**	**STW Wireless Controller Mini / Überwachungssystem (3 Zonen)**
Artikelnummer:	CH751041	CH751045
Montageart:	Wandaufbaumontage / DIN-Schienen Montage	
System / Technologie:	Wirelessüberwachung	
Batterie / Autonomiezeit:	LiFePo / 1h bis max. 3h	
Leuchten Verwaltung:	Max. 1'040 Leuchten	Max. 390 Leuchten
Konzentratoren:	Max. 8 CTE Signal-Konzentratoren	Max. 3 CTE Signal-Konzentratoren
Frequenzen:	6 Frequenzkanäle	3 Frequenzkanäle
Zonen für die Leuchtengruppierung:	8 Zonen	3 Zonen
Temperatur ta:	0...+40 °C	
Schutzgrad / Schutzklasse:	IP20 / SK II	
Kontakte:	2 RJ45 Ethernet Buchse (Netzwerk), 2 x RJ45 Buchse (Zuleitung Zonen CTE), 4 x USB Schnittstelle, 4 Digitale Eingänge, 4 Digitale Ausgänge	

Artikel

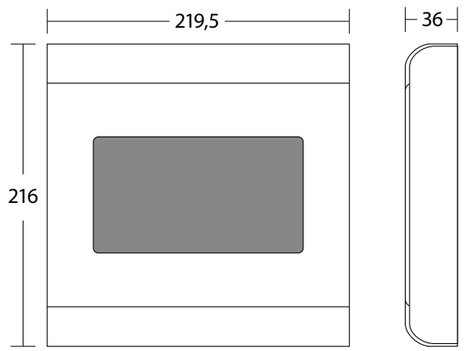

WIRELESS SIGNAL CONCENTRATOR CTE (BIS ZU 130 STW LEUCHTEN)

Technische Daten

Sollten mehr als 130 Leuchten zum Einsatz kommen oder wird der interner Wireless Signal Concentrator CTE an einem für die Kommunikation ungünstigen Ort montiert, kommen die CTE Wireless Signal Konzentratoren zum Einsatz. Damit wird das Wireless Signal in die Bereiche der Installation geführt, um so die Kommunikation von Leuchte zu STW Wireless Controller sicherzustellen. Mittels 2 x 0,5 mm Ø Buskabel können die CTE Wireless Signal Konzentratoren bis zu 1'200 m von der Zentrale entfernt installiert werden. Pro STW Wireless Controller können bis zu 8 Signal Konzentratoren angebunden werden.

Artikelnummer:	CH751040
Montageart:	Wand- Deckenaufbaumontage
Temperatur ta:	0...+40 °C
Schutzgrad	IP54
Frequenzen	1 Frequenzkanal
Leuchten Verwaltung	Max. 130 Leuchten
Leitung / Bus Versorgung	zwei verdrillte abgeschirmt Drähte (max. 1'200m)

Artikel

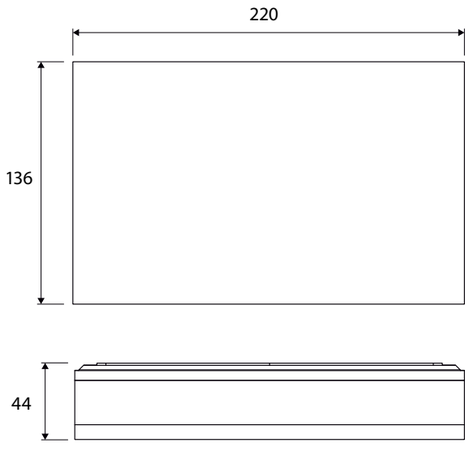

STW RANGIERPANEL RJ45 8 ZONEN

Technische Daten

Optionales Zubehör. Vereinfacht das Anschliessen der einzelnen Zonen-Buskabel. Dabei werden die zwei STK RJ 45 Anschlüsse vom Überwachungssystem auf das STW Rangierpanel mittels zwei Patchkabeln (nicht im Lieferumfang enthalten) geführt. Die Ausgangskabel der Zonen Z1-Z4 und Z5-Z8 werden auf Klemmen rangiert und vereinfachen das Anschliessen der Zonen-Buskabel. Optional kann das Überwachungssystem an die Spannungsversorgung des STW Rangierpanels angeschlossen und versorgt werden.

Artikelnummer:	CH751042
Montageart:	Wandaufbaumontage / DIN-Schienen Montage
Temperatur ta:	0...+40 °C
Schutzgrad	IP20
Kontakte:	8 Zonen-Klemmen (+/-) für den Anschluss (Rangierung) der Zonen Buskabel

Artikel

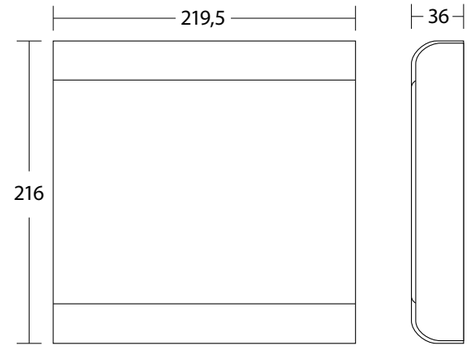

EINZELBATTERIELEUCHTEN MIT WIRELESSÜBERWACHUNG STW

Kompatible Wireless-Leuchten und Zubehör

BNP KONS LED AT 1H LFP STW

Artikelnummer:	CH751031
Montageart:	Decken-, Ketten-, Seil-, parallele Wand- und Wandauslegermontage
Schutzgrad/Schutzklasse:	IP 42/II
Erkennungsweite VKF:	30 m
Nennbetriebsdauer:	1h
Batterie:	LiFePo4

BNP KONS E LED AT 1H STW

Artikelnummer:	CH751033
Montageart:	Deckeneinbaumontage
Schutzgrad/Schutzklasse:	IP 40/II
Erkennungsweite VKF:	30 m
Nennbetriebsdauer:	1h
Batterie:	LiFePo4

BNP MAYA LED AT 1H LFP STW

Artikelnummer:	CH751051
Montageart:	Decken-, parallele Wandmontage
Schutzgrad/Schutzklasse:	IP 20/II
Erkennungsweite VKF:	30 m
Nennbetriebsdauer:	1h
Batterie:	LiFePo4

BN SPAZIO LED UP AT 1H LFP STW

Artikelnummer:	CH751025
Montageart:	Deckeneinbaumontage
Schutzgrad/Schutzklasse:	IP 40/II
Nennbetriebsdauer:	1h
Batterie:	LiFePo4

BN SPAZIO B LED UP AT 1H LFP STW

Artikelnummer:	CH751026
Montageart:	Deckeneinbaumontage
Schutzgrad/Schutzklasse:	IP 40/II
Nennbetriebsdauer:	1h
Batterie:	LiFePo4

BN MAYA D LED AT 1H LFP STW

Artikelnummer:	CH751050
Montageart:	Deckenaufbaumontage
Schutzgrad/Schutzklasse:	IP 20/II
Nennbetriebsdauer:	1h
Batterie:	LiFePo4

OPTIONALES ZUBEHÖR FÜR BN MAYA D

Artikelnummer:	CH750419
Bezeichnung:	Deckeneinbaukit BN MAYA D

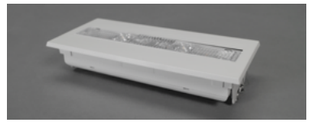

BN MAYA W LED AT 1H LFP STW

Artikelnummer:	CH751052
Montageart:	Wandaufbaumontage
Schutzgrad/Schutzklasse:	IP 20/II
Nennbetriebsdauer:	1h
Batterie:	LiFePo4

BN SPAZIO ALPHA LED AT 1H LFP STW

Artikelnummer:	CH751032
Montageart:	Deckeneinbau- oder Aufbaumontage
Schutzgrad/Schutzklasse:	IP 42/II
Nennbetriebsdauer:	1h
Batterie:	LiFePo4

OPTIONALES ZUBEHÖR FÜR BN SPAZIO ALPHA

Artikelnummer:	CH750398
Bezeichnung:	IP 65 Kit BN Spazio Alpha
Artikelnummer:	CH750397
Bezeichnung:	Deckeneinbaukit BN Spazio Alpha

INOTEC

Inotec Sicherheitstechnik (Schweiz) AG
Industriepark 5 | Postfach | CH-8610 Uster
Tel +41 43 366 44 44
inotec-licht.ch | info@inotec-licht.ch

Niederlassung Basel
Inotec Sicherheitstechnik (Schweiz) AG
Hardstrasse 16 | CH-4132 Muttenz
Tel +41 61 465 10 80

Succursale Suisse Romande
Inotec Sicherheitstechnik (Schweiz) AG
Route de Lausanne 14 | CH-1037 Etagnières
Tel +41 21 633 20 00

Succursale Ticino
Inotec Sicherheitstechnik (Schweiz) AG
Centro Ala - Via Monda 2C | CH-6528 Camorino
Tel +41 91 822 30 00

STW Wireless System 05-2023