INOTEC

BNP KONS LED AT 1H LFP STW

Einzelbatterie- Rettungszeichenleuchte mit Wirelessüberwachung

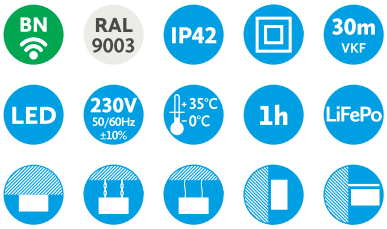

TECHNISCHE DATEN

Artikelnummer	CH751031
Dimension	300x238x36mm
System / Technologie	Wirelessüberwachung
Montageart	Decken-, Ketten-, Seil-, parallele Wand- und Wandauslegermontage
Material	Polycarbonat
Farbe	Signalweiss RAL9003
Schutzart	IP 42
Schutzklasse	II
Erkennungsweite EN1838	30 m
Erkennungsweite VKF	30 m
Richtungsanzeige	Inkl. Piktogrammset 1x Pfeil nach unten (PU) / 1x Pfeil nach links (PL) / 1x Pfeil nach rechts (PR) / 1x Opal
Leuchtmittel	LED
Nennspannung AC	230V ±10% 50/60Hz
Produktgruppe	Kunststoffleuchten
Leiteranschluss	1,5mm²
Temperaturbereich	0°C...+35°C

Nennbetriebsdauer	1h
Batterie	LiFePo4
Ausführung	2014/30/EU (EMC) gem. SN-EN 55015:2013, SN-EN 61000-3- 2:2006, SN-EN 61547:2011. 2014/30/EU (LVD) gem. SN-EN 60598-1:2015, SN-EN 60598-2-22:2015. 2011/65 EU (RoHS) & 2015/863/EU
Überwachungstext	Einzelbatterieleuchten mit Wireless-Überwachung für eine Nennbetriebsdauer von 1 Stunde, mit automatischer Funktionskontrolle und Statusanzeige der Leuchte über LED. Leuchten des Types STW können via Wireless Signal Concentrator CTE an das Wireless Überwachungssystem STW angebunden werden. Die Kommunikation mit dem Überwachungssystem erfolgt Wireless (drahtlos). Anzeige Batterie-, Test-, Leuchtmittel und System-Status. Mit LiFePO4 Batterietechnologie. Doppelte Lebensdauer der LiFePO4 Akkus im Vergleich zu aktuellen Batterietechnologien. LiFePO4 Akkus enthalten keine giftigen Metalle. Geeignet für Dauerschaltung. Automatische Funktionskontrolle mit Funktionstest der Leuchte und Batteriedauertest. Die Tests können über das Wireless Überwachungssystem STW manuell ausgelöst werden. Wenn die Wireless-Verbindung zum Überwachungssystem unterbrochen wird, kehrt die Leuchte in den autonomen Betrieb zurück und steuert selbst die Funktions- / Autonomieprüfung.

BILDER

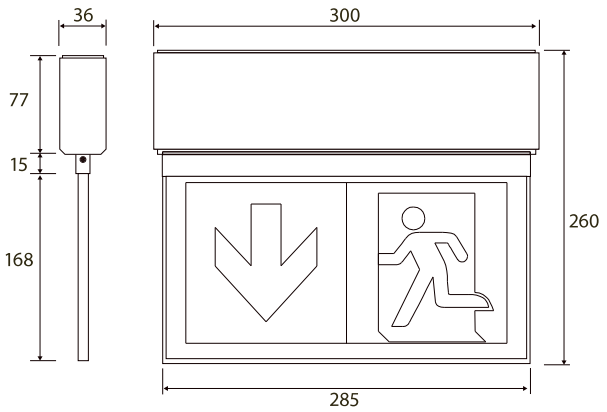

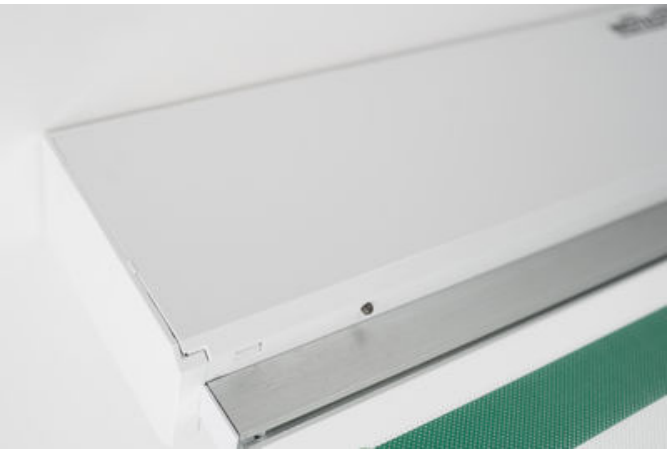

ZUBEHÖR

Bilder	Artikelnummer	Beschreibung	Montageart	Material	Farbe
	CH751015	Seilset zu SNP/BNP Kons	Deckenaufbaumontage	Stahldraht	Silbergrau
	CH750409	Piktogrammsatz SNP/BNP Kons		Polycarbonat	Grün / Weiss

DOWNLOADS

DATENBLATT
Produktinformation (PDF)

ANLEITUNG
Montageanleitung (PDF)

KONFORMITÄTS-ERKLÄRUNG
Konformitätserklärung (PDF)

Inotec Sicherheitstechnik (Schweiz) AG | Industriepark 5 | Postfach | 8610 Uster | Tel +41 43 366 44 00 | Fax +41 43 366 44 43 | info@inotec-licht.ch
Niederlassung Basel | Inotec Sicherheitstechnik (Schweiz) AG | Hardstrasse 16 | CH-4132 Muttenz | Tel +41 61 465 10 80 | Fax +41 61 465 10 89
Succursale Ticino | Inotec Sicherheitstechnik (Schweiz) AG | Centro Ala – Via Monda 2C | CH-6528 Camorino | Tel +41 91 822 30 00 | Fax +41 91 822 30 09
Succursale Suisse Romande | Inotec Sicherheitstechnik (Schweiz) AG | Route de Lausanne 14 |CH-1037 Etagnières | Tel +41 21 633 20 00