INOTEC

SNP 8100 WA WANDAUSLEGERELEMENT LED 24V

Rettungszeichenleuchte für 24V Systemspannung

24V IP20 III 30m VKF LED 24V DC ±25% +40°C -15°C SWISS

TECHNISCHE DATEN

Artikelnummer	SA750031
Dimension	300x75x45mm
System / Technologie	24V
Montageart	Wandauslegermontage
Material	Stahlblech
Farbe	Aluminium eloxiert
Schutzart	IP 20
Schutzklasse	III
Erkennungsweite EN1838	30 m
Erkennungsweite VKF	30 m
Leuchtmittel	LED
Nennstrom DC	245 mA
Nennspannung DC	24V ±25%
Produktgruppe	Scheibenleuchten
Ausgangsspannung	DC 24V ±20%
Leiteranschluss	max. 2,5mm² (Durchgangsverdrahtung)

Temperaturbereich	-15°C...+40°C
Ausführung	SN-EN 60598-1, SN-EN 55015, SN-EN 60598-2-22, SN-EN 61547, SN-EN 1838, SN-EN 61000-3-2, SN-EN 62493, SN-EN 61000-3-3, SN-EN 62471
Überwachungstext	LED-Treiber mit integrierter Einzel-LED-Überwachung. Zur Erkennung einzelner defekter LEDs bei Kurzschluss oder Unterbrechung. Frei programmierbare Schaltungsart fu¨r Bereitschaftslicht (BL) und Dauerlicht (DL) jeder einzelnen Leuchte ohne separate Busleitung. Adressierung mit fester ID ohne manuelle Adressierung. Leuchten einzeln schalt- und dimmbar (0 bis 100%) über das Steuerteil der Anlage. Hohe Funktionssicherheit durch Einhaltung internationaler Standards zur Sicherheit und Arbeitsweise, elektromagnetische Verträglichkeit und Störsicherheit. Zum Anschluss an INOTEC Notlichtsysteme mit 24V Endstromkreisen. 5 Jahre Garantie auf LED-Leuchtmittel.
Spezielle Eigenschaften	Swiss Made Produkt (hergestellt in der Schweiz)

BILDER

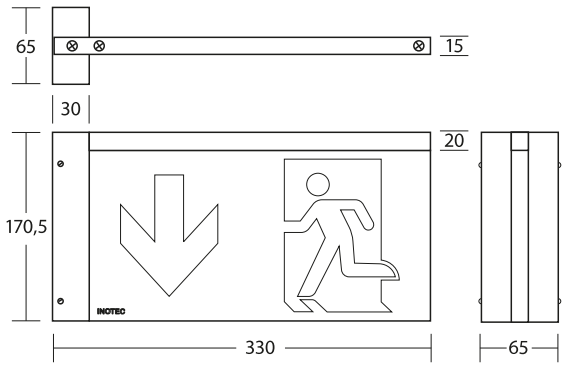

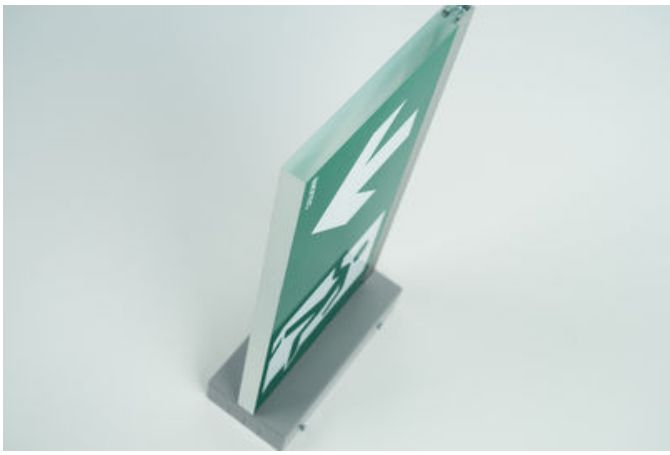

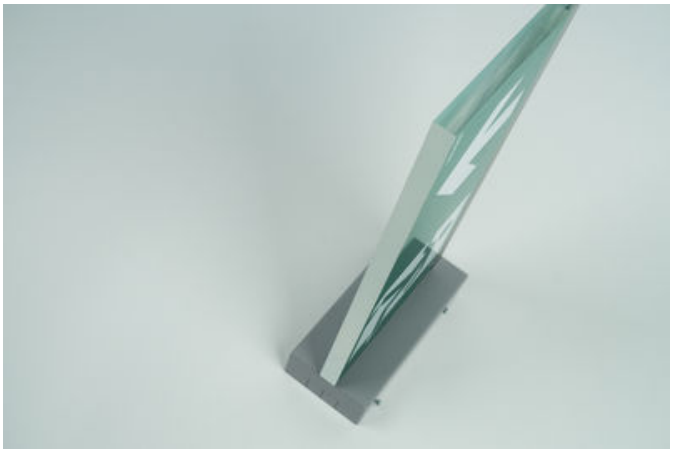

ZUBEHÖR

Bilder	Artikelnummer	Beschreibung	Montageart	Material	Farbe
	CH750215	Scheibe SNP/BNP 91xx/81xx PU (ML) ISO-7010		Acrylglas	Grün / Weiss
	CH750214	Scheibe SNP/BNP 91xx/81xx PU (MR) ISO-7010		Acrylglas	Grün / Weiss
	CH750241	Scheibe SNP/BNP 91xx/81xx PLU ISO-7010		Acrylglas	Grün / Weiss
	CH750242	Scheibe SNP/BNP 91xx/81xx PRU ISO-7010		Acrylglas	Grün / Weiss
	CH750243	Scheibe SNP/BNP 91xx/81xx PLO ISO-7010		Acrylglas	Grün / Weiss
	CH750244	Scheibe SNP/BNP 91xx/81xx PRO ISO-7010		Acrylglas	Grün / Weiss
	CH750245	Scheibe SNP/BNP 91xx/81xx PO ISO-7010		Acrylglas	Grün / Weiss
	CH750216	Scheibe SNP/BNP 91xx/81xx PL ISO-7010		Acrylglas	Grün / Weiss
	CH750217	Scheibe SNP/BNP 91xx/81xx PR ISO-7010		Acrylglas	Grün / Weiss

Bilder	Artikelnummer	Beschreibung	Montageart	Material	Farbe
	CH750218	Scheibe SNP/BNP 91xx/81xx PL/PR ISO-7010		Acrylglas	Grün / Weiss
	CH750220	Scheibe SNP/BNP 91xx/81xx PLO/PRO ISO-7010		Acrylglas	Grün / Weiss
	CH750219	Scheibe SNP/BNP 91xx/81xx PLU/PRU ISO-7010		Acrylglas	Grün / Weiss

ÄHNLICHE PRODUKTE

Bilder	Artikelnummer	Beschreibung	Montageart	Material	Farbe
	CH750233	SNP 8100 S Deckenelement Seil LED 24V	Seilmontage	Stahlblech	Weissaluminium RAL9006
	CH750234	SNP 8100 P Deckenelement Pendel LED 24V	Deckenaufbaumontage	Stahlblech	Weissaluminium RAL9006
	CH750235	SNP 8100 W Wandelement LED 24V	Wandaufbaumontage	Stahlblech	Aluminium eloxiert
	SA750030	SNP 8100 D Deckenelement LED 24V	Deckenaufbaumontage	Stahlblech	Weissaluminium RAL9006

INOTEC

DOWNLOADS

DATENBLATT
Produktinformation (PDF)

BIM DATEN
BIM Daten (Zip Datei)

ANLEITUNG
Montageanleitung (PDF)

KONFORMITÄTS-ERKLÄRUNG
Konformitätserklärung (PDF)

INSTALLATION
Installationsanleitung (PDF)

ANIMATION
Produktdarstellung

Inotec Sicherheitstechnik (Schweiz) AG | Industriepark 5 | Postfach | 8610 Uster | Tel +41 43 366 44 00 | Fax +41 43 366 44 43 | info@inotec-licht.ch
Niederlassung Basel | Inotec Sicherheitstechnik (Schweiz) AG | Hardstrasse 16 | CH-4132 Muttenz | Tel +41 61 465 10 80 | Fax +41 61 465 10 89
Succursale Ticino | Inotec Sicherheitstechnik (Schweiz) AG | Centro Ala – Via Monda 2C | CH-6528 Camorino | Tel +41 91 822 30 00 | Fax +41 91 822 30 09
Succursale Suisse Romande | Inotec Sicherheitstechnik (Schweiz) AG | Route de Lausanne 14 |CH-1037 Etagnières | Tel +41 21 633 20 00