INOTEC

# BNP MAYA AT 1H LFP STW

Einzelbatterie- Rettungszeichenleuchte mit Wirelessüberwachung

BN IP20 30m VKF LED 230V 50/60Hz ±10% +40°C -0°C 1h LiFePo

## TECHNISCHE DATEN

| | |
|---|---|
| **Artikelnummer** | CH751051 |
| **Dimension** | 155x58.5x31,7mm |
| **System / Technologie** | Wirelessüberwachung |
| **Montageart** | Decken-, parallele Wandmontage |
| **Material** | Polycarbonat |
| **Farbe** | Weiss |
| **Schutzart** | IP 20 |
| **Schutzklasse** | II |
| **Erkennungsweite EN1838** | 30 m |
| **Erkennungsweite VKF** | 30 m |
| **Richtungsanzeige** | Inkl. Piktogrammset 1x Pfeil nach unten (PU) / 1x Pfeil nach links (PL) / 1x Pfeil nach rechts (PR) |
| **Leuchtmittel** | LED |
| **Lichtfarbe** | 4000 K |
| **Nennspannung AC** | 230V ±10% 50/60Hz |
| **Produktgruppe** | Kunststoffleuchten |
| **Leiteranschluss** | 1,5mm² |
| **Temperaturbereich** | 0°C...+40°C |
| **Nennbetriebsdauer** | 1h |

| | |
|---|---|
| **Batterie** | LiFePo4 |
| **Aufladezeit** | 12h |
| **Ausführung** | 2014/30/EU (EMC) gem. SN-EN 55015:2013, SN-EN 61000-3- 2:2006, SN-EN 61547:2011. 2014/30/EU (LVD) gem. SN-EN 60598-1:2015, SN-EN 60598-2-22:2015. 2011/65 EU (RoHS) & 2015/863/EU |
| **Überwachungstext** | Einzelbatterieleuchten mit Wireless-Überwachung für eine Nennbetriebsdauer von 1 Stunde, mit automatischer Funktionskontrolle und Statusanzeige der Leuchte über LED. Leuchten des Types STW können via Wireless Signal Concentrator CTE an das Wireless Überwachungssystem STW angebunden werden. Die Kommunikation mit dem Überwachungssystem erfolgt Wireless (drahtlos). Anzeige Batterie-, Test-, Leuchtmittel und System-Status. Mit LiFePO4 Batterietechnologie. Doppelte Lebensdauer der LiFePO4 Akkus im Vergleich zu aktuellen Batterietechnologien. LiFePO4 Akkus enthalten keine giftigen Metalle. Geeignet für Dauerschaltung. Automatische Funktionskontrolle mit Funktionstest der Leuchte und Batteriedauertest. Die Tests können über das Wireless Überwachungssystem STW manuell ausgelöst werden. Wenn die Wireless-Verbindung zum Überwachungssystem unterbrochen wird, kehrt die Leuchte in den autonomen Betrieb zurück und steuert selbst die Funktions- / Autonomieprüfung. |

# BILDER

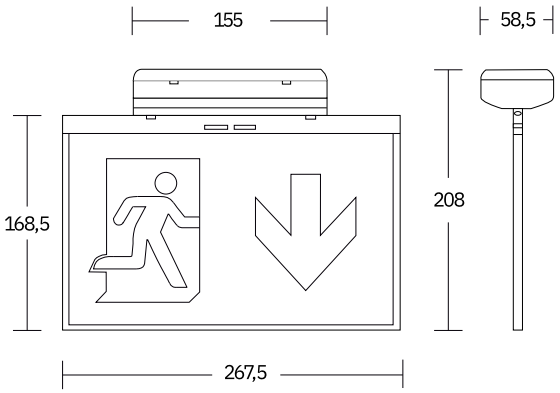

INOTEC

# DOWNLOADS

**DATENBLATT**

Produktinformation (PDF)

**ANLEITUNG**

Montageanleitung (PDF)

**KONFORMITÄTS-ERKLÄRUNG**

Konformitätserklärung (PDF)

Inotec Sicherheitstechnik (Schweiz) AG | Industriepark 5 | Postfach | 8610 Uster | Tel +41 43 366 44 00 | Fax +41 43 366 44 43 | info@inotec-licht.ch
Niederlassung Basel | Inotec Sicherheitstechnik (Schweiz) AG | Hardstrasse 16 | CH-4132 Muttenz | Tel +41 61 465 10 80 | Fax +41 61 465 10 89
Succursale Ticino | Inotec Sicherheitstechnik (Schweiz) AG | Centro Ala – Via Monda 2C | CH-6528 Camorino | Tel +41 91 822 30 00 | Fax +41 91 822 30 09
Succursale Suisse Romande | Inotec Sicherheitstechnik (Schweiz) AG | Route de Lausanne 14 |CH-1037 Etagnières | Tel +41 21 633 20 00