INOTEC

SNP 1023.1 E LED J-SV

Rettungszeichenleuchte für 230V Systemspannung

230V J-SV | IP20 | 50m VKF | LED | 230V 50/60Hz ±10% | +40°C -15°C

TECHNISCHE DATEN

Artikelnummer	101262138
Alte Artikelnummer	801764
System / Technologie	LED J-SV
Dimension	607x428x120mm
Montageart	Deckeneinbaumontage
Material	Aluminium
Farbe	Aluminium eloxiert
Schutzart	IP 20
Schutzklasse	I
Erkennungsweite EN1838	50 m
Erkennungsweite VKF	50 m
Leuchtmittel	LED
Nennstrom AC	94 mA
Nennstrom DC	85 mA

Nennspannung AC	230V ±10% 50/60Hz
Nennspannung DC	176 - 264 V
Produktgruppe	Scheibenleuchten
Scheinleistung	21,6 VA
Einschaltstossstrom	Modul 8A / 50µs
Leiteranschluss	max. 2,5mm² (Durchgangsverdrahtung)
Temperaturbereich	-15°C...+40°C
Ausführung	SN-EN 60598-1, SN-EN 55015, SN-EN 60598-2-22, SN-EN 61547, SN-EN 1838, SN-EN 61000-3-2, SN-EN 62493, SN-EN 61000-3-3, SN-EN 62471
Überwachungstext	Konstantstromversorgungsgerät für 230V Systemspannung. Zum Betrieb und Einzelüberwachung von LED-Leuchten, mit Adressschalter zur Leuchtenkodierung. Leuchten können im Stromkreis in DL (Dauerschaltung), BL (Bereitschaftsschaltung) oder gedimmt (Dimmbar im Netzbetrieb von 0 bis 100%) betrieben werden. 5 Jahre Garantie auf LED-Leuchtmittel.

BILDER

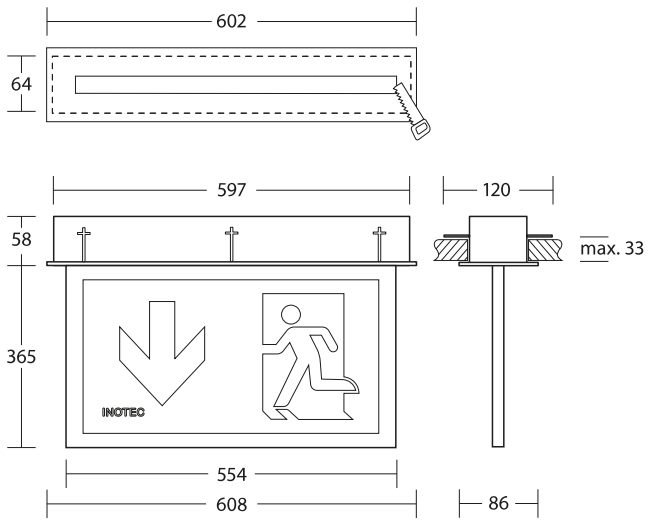

ZUBEHÖR

Bilder	Artikelnummer	Beschreibung	Montageart	Material	Farbe
	101463818	Scheibe SNP 1023 PL/PR 20mm ISO-7010		Acrylglas	Grün / Weiss
	101463919	Scheibe SNP 1023 PU 20mm ISO-7010		Acrylglas	Grün / Weiss

Bilder	Artikelnummer	Beschreibung	Montageart	Material	Farbe
	101464020	Scheibe SNP 1023 PL 20mm ISO-7010		Acrylglas	Grün / Weiss
	101464121	Scheibe SNP 1023 PR 20mm ISO-7010		Acrylglas	Grün / Weiss
	101464222	Scheibe SNP 1023 PU/PU 20mm ISO-7010		Acrylglas	Grün / Weiss

DOWNLOADS

DATENBLATT
Produktinformation (PDF)

ANLEITUNG
Montageanleitung (PDF)

KONFORMITÄTS-ERKLÄRUNG
Konformitätserklärung (PDF)

INSTALLATION
Installationsanleitung (PDF)

Inotec Sicherheitstechnik (Schweiz) AG | Industriepark 5 | Postfach | 8610 Uster | Tel +41 43 366 44 00 | Fax +41 43 366 44 43 | info@inotec-licht.ch
Niederlassung Basel | Inotec Sicherheitstechnik (Schweiz) AG | Hardstrasse 16 | CH-4132 Muttenz | Tel +41 61 465 10 80 | Fax +41 61 465 10 89
Succursale Ticino | Inotec Sicherheitstechnik (Schweiz) AG | Centro Ala – Via Monda 2C | CH-6528 Camorino | Tel +41 91 822 30 00 | Fax +41 91 822 30 09
Succursale Suisse Romande | Inotec Sicherheitstechnik (Schweiz) AG | Route de Lausanne 14 |CH-1037 Etagnières | Tel +41 21 633 20 00